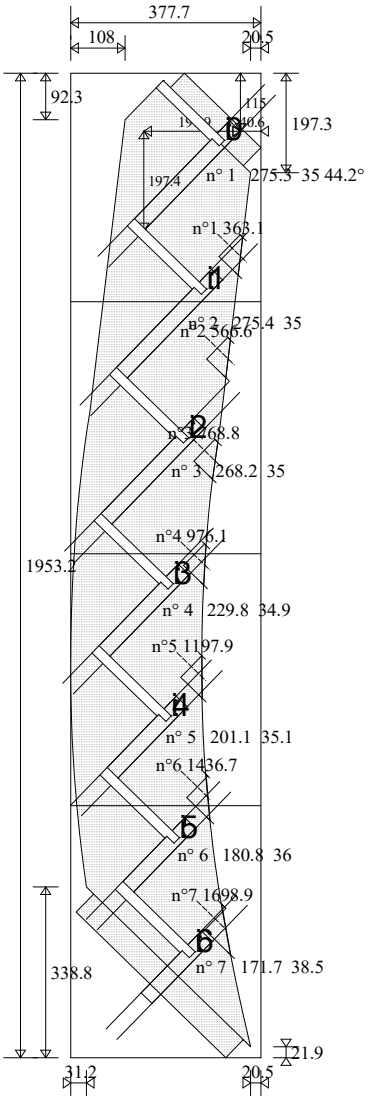


Limon Int n° 1 (MOVINGUI) Echelle 1/ 15.00

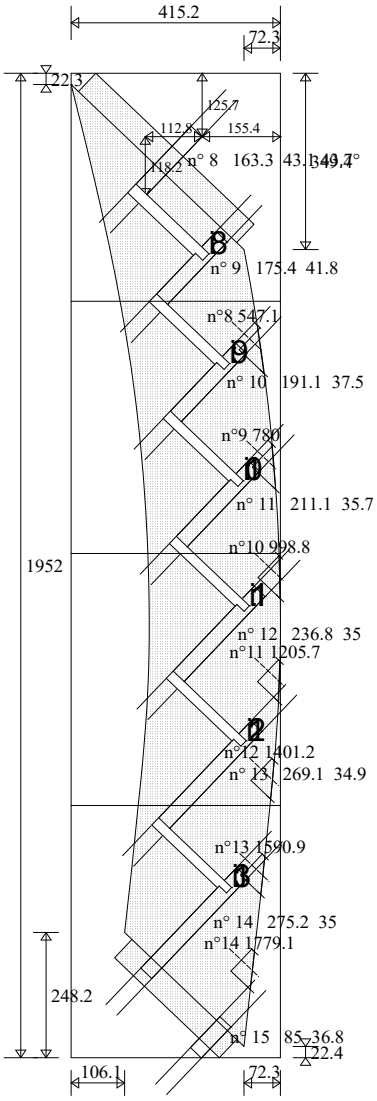


Limon Int n° 2 (MOVINGUI) Echelle 1/ 15.00

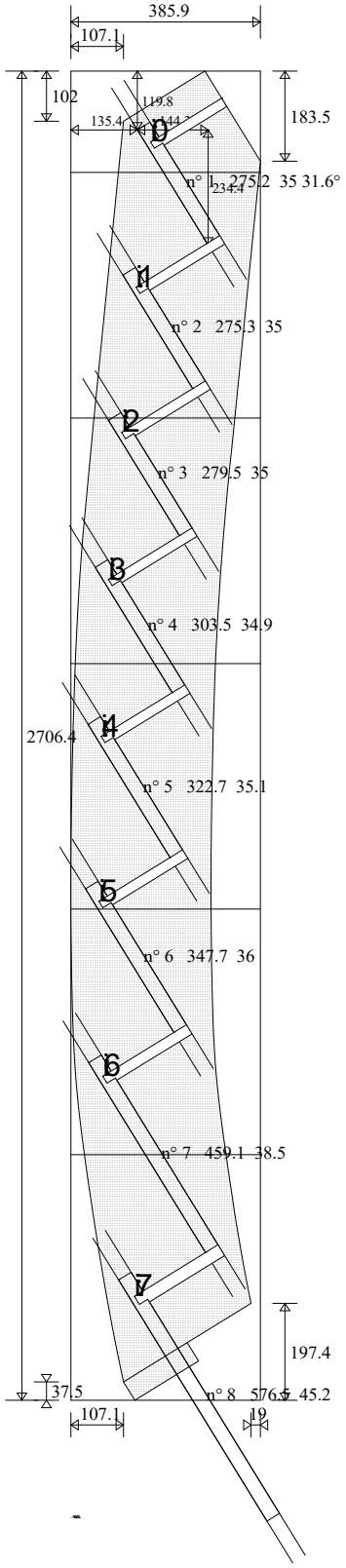


Limon Ext n° 1 (MOVINGUI) Echelle 1/ 15.00

| | |
|---|---|
| LES ATELIERS PICARD | Tél : 0298613993 |
| Modèle : STANDARD DORSAZ | 25/3/2021 |
| Nombre de marches: 15 ( x 236.3 ) | Saisie le 4/3/21 ( PICARD ) |
| Reculée: 3308.9 / Echappée: 2700 | Affaire suivie par PICARD GILLES |
| Hauteur sol a sol: 2700 ( 15 x 180 ) | Client : CLIENT / CHANTIER |
| Série : S42 | Référence : R42 (EA) |

Licence exclusive numéro 00000 accordée à : GAG